LS-2447RB

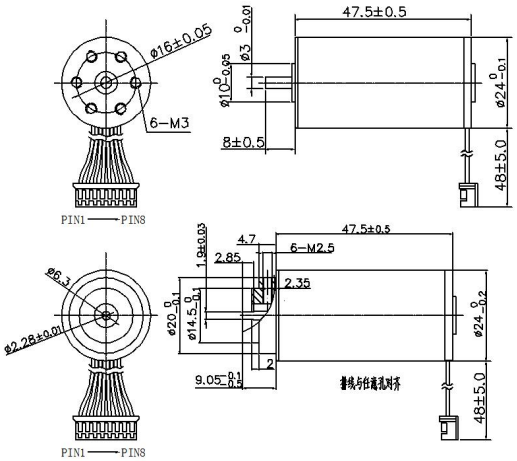

Typical Applications:RC servo.Power tools.Robotic arm. Robot

电机参数（Motor data）		13A	01A	17A	26A	20A
额定电压下数值（Values at nominal voltage）						
1 额定电压（Nominal voltage）	V	24	30	30	30	30
2 空载转速（No load speed）	rpm	24260	18840	19540	20800	16800
3 空载电流（No load current）	mA	300	160	160	170	150
4 额定转速（Nominal speed）	rpm	23520	17890	18640	19950	16040
5 额定转矩(最大连续转矩）（Nominal torque）	mNm	7.3	13.9	12.9	12.3	10
6 额定电流(最大连续电流）（Nominal current）	A	1.1	1.1	1.05	1.07	0.75
7 堵转转矩（Stall torque）	mNm	240.96	275.7	283.26	306.01	240
8 堵转电流（Stall current）	A	25.80	18.29	19.48	22.4	14
9 最大效率（Max efficiency）	%	81	83	83	84	84
电机常数（Motor constant）						
10 相间电阻(Terminal resistance)	Ω	0.93	1.64	1.54	1.34	2.13
11 转矩常数（Torque constant）	mNm/A	9.26	14.90	14.37	13.50	16.71
12 速度常数（Speed constant）	rpm/V	1011	628	651	693	560

其他特性参数Other characteristic parameters

13 环境温度范围 (Ambient temperature)	-10-40℃
14 绕组最高允许温度 (Max permissible winding temperature)	120℃
15 最高允许转速 (Max permissible speed)	30000rpm
16 电极磁极对数 (Number of the pole pairs)	1
	3
	97.7g

端子定义(terminals)：
8*#26PE引线(cable)+JST端子(terminal)
PIN1 MC
PIN2 MB
PIN3 MA
PIN4 GND-
PIN5 HC
PIN6 HB
PIN7 HA
PIN8 VCC+
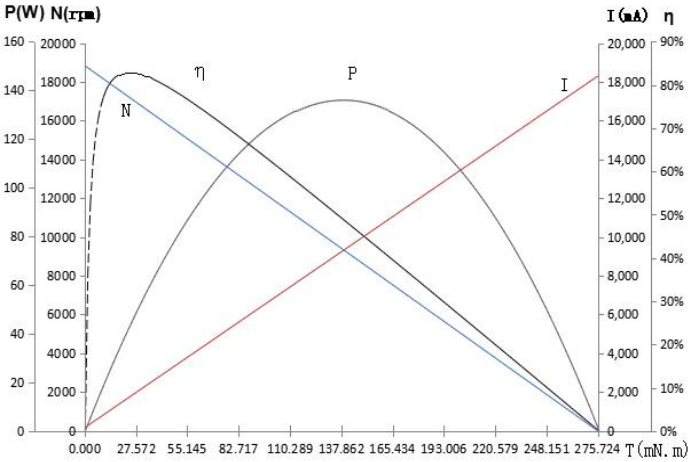
01A电机曲线图 motor curve